Konstrukcja stalowa – przekroje poprzeczne
Skala 1:20

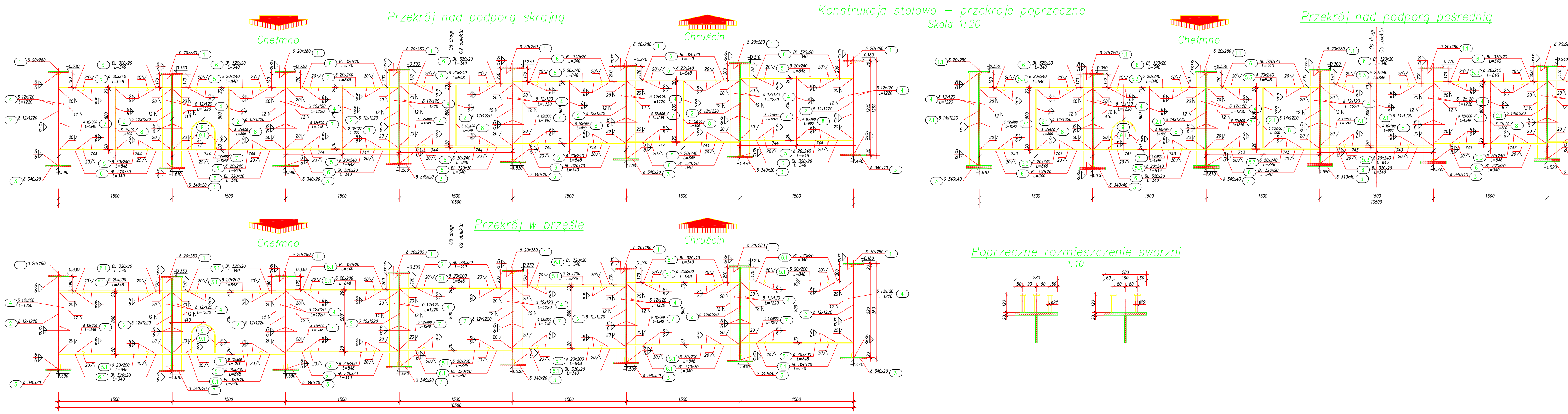
Przekrój nad podporą skrajną
Chełmno
Chruścin
Przekrój nad podporą pośrednią
Chełmno
Chruścin
Przekrój w przęśle
Chełmno
Chruścin
Oś drogi
Oś obiektu
1500
10500
Poprzeczne rozmieszczenie sworzni
1:10

Inwestor / Zamawiający

POWIATOWY ZARZĄD DRÓG W KOLE
ul. Toruńska 200
62-600 KOŁO

Jednostka projektowa

Biuro Projektów Budownictwa RBM sp. j.
os. Stefana Batorego 17/53
60-687 Poznań

Stadium

Projekt wykonawczy

Temat opracowania

**PROJEKT PRZEBUDOWY MOSTU NA RZECE NER
W MIEJSCOWOŚCI CHEŁMNO WRAZ Z DROGĄ POWIATOWĄ
NR 16426 CHRUŚCIN – CHEŁMNO**

Branża

Mostowa

Tytuł rysunku

KONSTRUKCJA STALOWA PRZEKROJE POPRZECZNE

Stanowisko	Imię i nazwisko	Nr uprawnień Nr PIIB	Specjalność	Podpis	Skala 1:20	
Główny projektant	mgr inż. Robert Palicki	7131/23/P/2000 WKP/BO/3745/01	konstr.-budowlana bez ograniczeń		Nr umowy 44/PZD/PN/2007	Nr egz.
Projektant	mgr inż. Michał Wołoszyński	WKP/0073/POOM/05 WKP/BM/0084/06	mostowa bez ograniczeń			
Sprawdzający	mgr inż. Błażej Golec	WKP/0072/POOM/05 WKP/BM/0083/06	mostowa bez ograniczeń		Data opracowania 30.09.2007 r.	Nr rys. 32