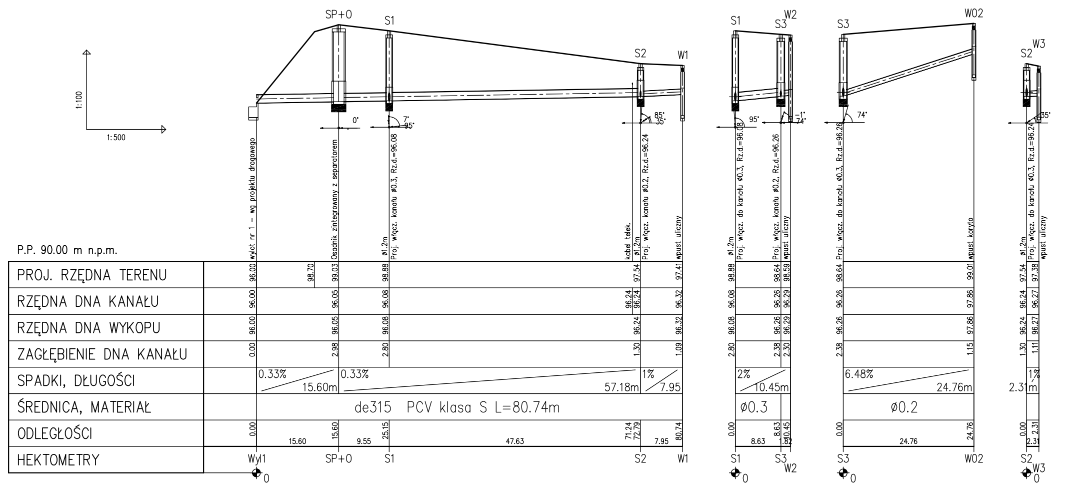
1:100
1:500
P.P. 90.00 m n.p.m.
SP+0
S1
S2
W1
S3
W2
W02
W3
0°
7°
95°
85°
35°
-1°
74°
wylot nr 1 – wg projektu drogowego
Osadnik zintegrowany z separatorem
ø1.2m
Proj. włącz. kanału ø0.3, Rz.d.=96.08
kabel telek.
Proj. włącz. kanału ø0.2, Rz.d.=96.24
wpust uliczny
Proj. włącz. do kanału ø0.3, Rz.d.=96.08
Proj. włącz. kanału ø0.2, Rz.d.=96.26
Proj. włącz. do kanału ø0.3, Rz.d.=96.26
wpust koryto
Proj. włącz. do kanału ø0.3, Rz.d.=96.24
PROJ. RZĘDNA TERENU
RZĘDNA DNA KANAŁU
RZĘDNA DNA WYKOPU
ZAGŁĘBIENIE DNA KANAŁU
SPADKI, DŁUGOŚCI
ŚREDNICA, MATERIAŁ
ODLEGŁOŚCI
HEKTOMETRY
96.00
98.70
99.03
98.88
97.54
97.41
96.05
96.08
96.24
96.32
0.00
2.98
2.80
1.30
1.09
0.33%
15.60m
0.33%
57.18m
1%
7.95
de315 PCV klasa S L=80.74m
0.00
15.60
9.55
25.15
47.63
71.24
72.79
7.95
80.74
Wyl1
98.88
98.64
98.59
96.08
96.26
96.29
2.80
2.38
2.30
2%
10.45m
ø0.3
0.00
8.63
10.45
1.82
98.64
99.01
96.26
97.86
2.38
1.15
6.48%
24.76m
ø0.2
0.00
24.76
97.54
97.38
96.24
96.27
1.30
1.11
1%
2.31m
0.00
2.31

Inwestor / Zamawiający

POWIATOWY ZARZĄD DRÓG W KOLE
ul. Toruńska 200
62-600 KOŁO

Jednostka projektowa

Biuro Projektów Budownictwa RBM sp. j.
os. Stefana Batorego 17/53
60-687 Poznań

Stadium

Pozwolenie wodnoprawne

Temat opracowania

OPERAT WODNOPRAWNY NA PRZEBUDOWĘ MOSTU I ODPROWADZENIE ŚCIEKÓW Z DROGI POWIATOWEJ NR 16426 CHRUŚCIN – CHEŁMNO

Branża

Sanitarna

Tytuł rysunku

PROFIL KANALIZACJI DESZCZOWEJ

Stanowisko	*Imię i nazwisko*	*Nr uprawnień Nr PIIB*	*Specjalność*	*Podpis*
Główny projektant	mgr inż. **Robert Palicki**	**7131/23/P/2000** **WKP/BO/3745/01**	**konstr.-budowlana bez ograniczeń**	
Projektant	mgr inż. **Katarzyna Pszczółkowska**	**WKP/0089/POOS/03** **WKP/IS/0181/04**	**sanitarna bez ograniczeń**	Kp
Sprawdzający	mgr inż. **Grzegorz Padurski**	**WKP/0138/POOS/04** **WKP/IS/0734/04**	**sanitarna bez ograniczeń**	Padurski

Skala	**1:100/500**
Nr umowy	**44/PZD/PN/2007**
Nr egz.	
Data opracowania	**30.09.2007 r.**
Nr rys.	**2.1**